FICHE TECHNIQUE
LAME CHASSE NEIGE

Dernière mise à jour : 24/02/2014

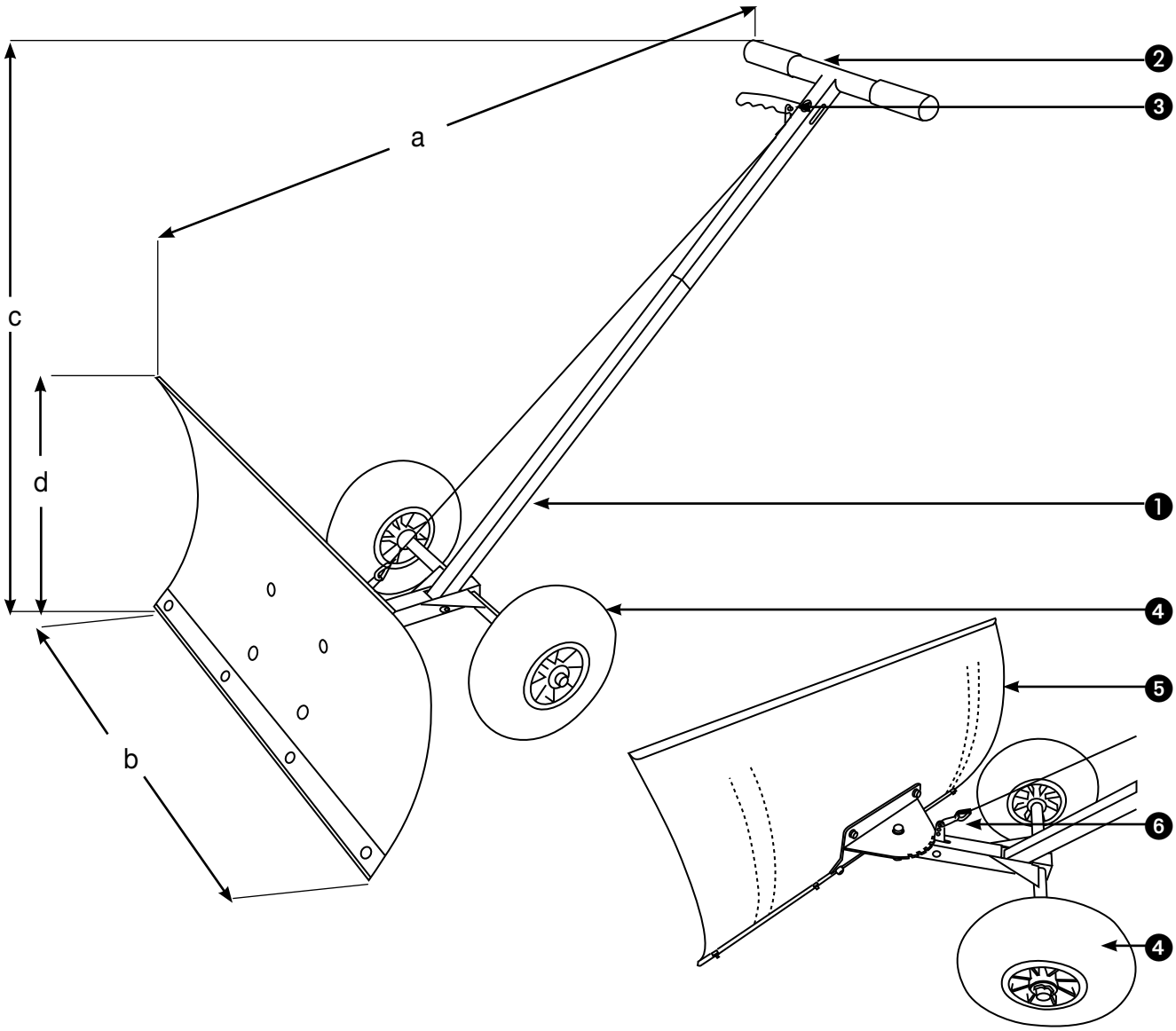

Désignation	Dimensions en cm			poids en kg	Référence
	a	b	c		
Lame CHASSE NEIGE	110	74	90	12	90261

Matériaux employés	Cadre en acier S235 peint rouge Lame en acier inox
Produits admissibles	Neige, sable, gravier

1	Guidon tube acier carré 30 x 30
2	Guidon avec 2 manchons PVC
3	Poignée réglage inclinaison du plateau
4	Roues à pneumatique gonflable diamètre 260 mm, corps plastique, moyeu à rouleaux
5	Lame à neige en acier inox avec racle interchangeable
6	Cran de réglage inclinaison lame
7	Racle en polyuréthane disponible en option