Unité FRL modulaire
Série AC-A

Caractéristiques

- Repensé et rénové.
- Régulateur d'économie d'énergie.
- Cartouches assemblées dans la cuve.
- Cuve transparente double couche.
- Orifices : 1/8 à 3/4.
- Une large gamme de pièces et d'accessoires.

Pour passer commande

AC 30 [ ] – F 03 DG – A

- AC : Unité F.R.L.
- 30 : Taille du corps

20	25	30	40

- [ ] : Combinaison du modèle

Symbole	Combinaison				
	AF	AR	AL	AW	AFW
–	(1)	(2)	(3)	–	–
A	–	–	(2)	(1)	–
B	(1)	(2)	–	–	–
C	(1)	(3)	–	–	(2)
D	–	–	–	(1)	(2)

Note1) Le numéro qui se trouve à l'intérieur ( ) indique l'ordre de la référence en commençant par le côté admission.

- F : Type de filetage

F	G

- 03 : Orifice

Symbole	Orifice	Taille du corps			
		20	25	30	40
01	1/8	●	–	–	–
02	1/4	●	●	●	●
03	3/8	–	●	●	●
04	1/2	–	–	–	●
06	3/4	–	–	–	●

- DG : Options Note 1)

		Taille du corps			
		20	25	30	40
–	Sans purge automatique / Sans manomètre	●	●	●	●
C Note 2)	N.F. (normalement fermé) Sans application de pression, l'orifice de purge est fermé.	●	●	●	●
D Note 3)	N.O. (normalement ouvert) Avec une application de pression, l'orifice de purge est ouvert.	–	●	●	●
G Note 4)	Manomètre rond (avec index de plage)	●	●	●	●
M Note 4)	Manomètre rond (avec zone de couleur)	●	●	●	●

Note 1) Les options G et M sont livrées séparément et non assemblées.
Note 2) Sans pression, le condensat qui ne démarre pas le mécanisme de purge automatique restera dans la cuve. Il est recommandé d'évacuer le condensat résiduel avant de terminer les opérations de la session de travail.
Note 3) Avec un compresseur de petite taille (0.75 kW, débit de purge inférieur à 100 L/min[ANR]), une fuite d'air du orifice de purge peut se produire lors du démarrage. Le type N.F. est recommandé.
Note 4) Lorsqu'un manomètre est joint, un manomètre 1.0 MPa est équipé pour le modèle standard (0.7 MPa). un manomètre de 0.4 MPa est équipé pour le modèle à 0.2 MPa.

* Si vous désirez plus d'une option, indiquez-les dans l'ordre alphanumérique.

Symboles

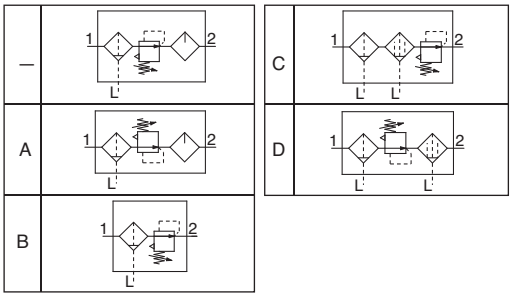

Recommandation relative au produit

Les articles en stocks sont susceptibles d'être modifiés sans notification préalable.

Articles stockés pour livraison rapide

AC20-F02-A	AC20A-F01-A	AC40A-F04DG-A
AC20-F02C-A	AC20A-F02-A	AC40A-F04G-A
AC20-F02G-A	AC20A-F02C-A	AC40A-F06-A
AC30-F03-A	AC20A-F02CG-A	AC40A-F06D-A
AC30-F03D-A	AC20A-F02G-A	AC40A-F06G-A
AC30-F03G-A	AC30A-F02-A	AC30B-F03-A
AC40-F03-A	AC30A-F02D-A	AC40B-F04D-A
AC40-F04-A	AC30A-F03-A	AC40B-F04DG-A
AC40-F04G-A	AC30A-F03D-A	AC40B-F04G-A
AC40-F06-A	AC30A-F03G-A	AC40D-F04D-A
AC40-F06G-A	AC40A-F04D-A	

Accessoires et produits connexes

(Accessoires)
Série VHS - Vanne 3/2 pour purge de la pression résiduelle - page 1100
Série IS10 - Pressostats - page 1096
Série AKM - Clapet antiretour - page 1099

(Produits connexes)
Série IDG - Sécheur à membrane - page 1173
Série AV - Valve de coupure et de mise en pression progressive - page 1123
Série KK - Coupleurs S - page 1234
Série KQ2 - Raccords - page 1214
Série TU - Tube - page 1253

F.R.L. Unité (Filtre à air + Régulateur + Lubrificateur)
Séries AC20-A à AC40-A

Caractéristiques standards

Modèle		AC20-A	AC25-A	AC30-A	AC40-A	AC40-06-A
Composant	Filtre à air	AF20-A	AF30-A	AF30-A	AF40-A	AF40-06-A
	Régulateur	AR20-A	AR25-A	AR30-A	AR40-A	AR40-06-A
	Lubrificateur	AL20-A	AL30-A	AL30-A	AL40-A	AL40-06-A
Orifice		1/8, 1/4	1/4, 3/8	1/4, 3/8	1/4, 3/8, 1/2	3/4
Orifice du manomètre		1/8				
Fluide		Air				
Température d'utilisation		– 5 à 60°C (hors-gel)				
Pression d'épreuve		1.5 MPa				
Pression d'utilisation max.		1.0 MPa				
Plage de la pression de réglage		0.05 à 0.7 MPa				
Degré de filtration nominale		5 µm				
Lubrifiant recommandé		Huile hydraulique de classe 1 (ISO VG32)				
Matière de la cuve		Polycarbonate				
Protection de la cuve		Semi-standard (acier)	Standard (polycarbonate)			
Construction du régulateur		Avec clapet de décharge				
Poids [kg]		0.39	0.67	0.82	1.26	1.43

Dimensions

AC20-A

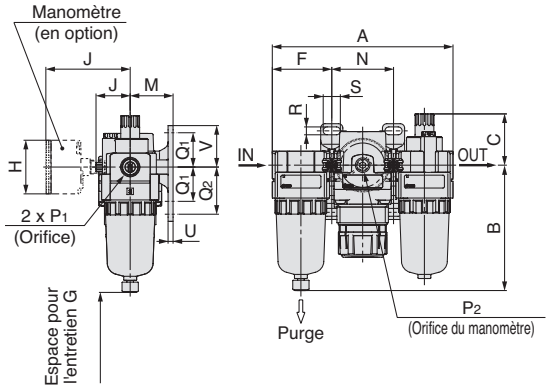

AC25-A à AC40-A

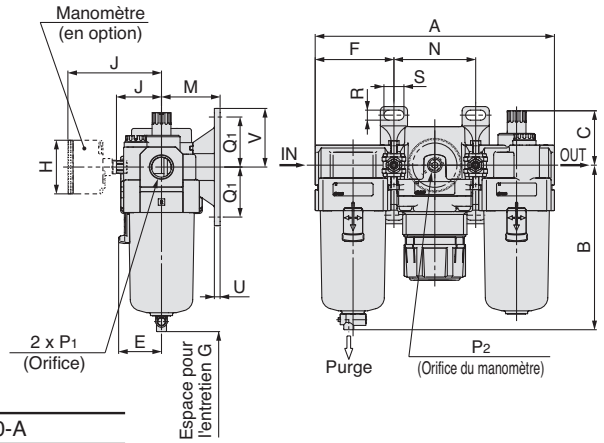

Modèle compatible	AC20-A	AC25-A à AC40-A
Caractéristiques en option	Avec purge automatique (N.F.)	Avec purge automatique (N.O./N.F.)
Dimensions	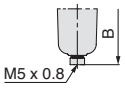	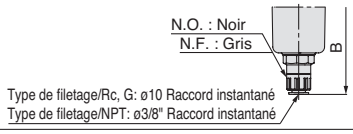

Modèle	Caractéristiques standards																
	P1	P2	A	B	C	E	F	G	J	Support de fixation							
										M	N	Q1	Q2	R	S	U	V
AC20-A	1/8, 1/4	1/8	126.4	87.6	35.9	—	41.6	60	23.4	30	43.2	24	33	5.5	12	3.5	29
AC25-A	1/4, 3/8	1/8	167.4	115.1	38.1	30	55.1	80	30.5	41	57.2	35	—	7	14	4	41
AC30-A	1/4, 3/8	1/8	167.4	115.1	38.1	30	55.1	80	30.5	41	57.2	35	—	7	14	4	41
AC40-A	1/4, 3/8, 1/2	1/8	220.4	147.1	39.8	38.4	72.6	110	36.1	50	75.2	40	—	9	18	5	48
AC40-06-A	3/4	1/8	235.4	149.1	37.8	38.4	77.6	110	39.6	50	80.2	40	—	9	18	5	48

Modèle	Caractéristiques en option				
	Manomètre rond		Manomètre rond (avec zone de couleur)		Avec purge automatique
	H	J	H	J	B
AC20-A	ø37.5	58.5	ø37.5	59.5	104.9
AC25-A	ø37.5	58.5	ø37.5	59.5	156.8
AC30-A	ø37.5	65	ø37.5	66	156.8
AC40-A	ø42.5	72	ø42.5	72	186.9
AC40-06-A	ø42.5	72	ø42.5	72	188.9

Pour plus d'options et de détails sur les produits, consultez nos catalogues spécifiques ou les informations en ligne.

F.R.L. Unité (Régulateur de filtre + Lubrificateur)
Séries AC20A-A à AC40A-A

Caractéristiques standards

Modèle		AC20A-A	AC30A-A	AC40A-A	AC40A-06-A
Composant	Régulateur à filtre	AW20-A	AW30-A	AW40-A	AW40-06-A
	Lubrificateur	AL20-A	AL30-A	AL40-A	AL40-06-A
Orifice		1/8, 1/4	1/4, 3/8	1/4, 3/8, 1/2	3/4
Orifice du manomètre		1/8			
Fluide		Air			
Température du fluide		– 5 à 60°C (hors-gel)			
Pression d'épreuve		1.5 MPa			
Pression d'utilisation maximale		1.0 MPa			
Plage de la pression de réglage		0.05 à 0.7 MPa			
Degré de filtration nominale		5 µm			
Lubrifiant recommandé		Huile hydraulique de classe 1 (ISO VG32)			
Matière de la cuve		Polycarbonate			
Protection de la cuve		Semi-standard (acier)	Standard (polycarbonate)		
Construction du régulateur		Avec clapet de décharge			
Poids [kg]		0.33	0.66	1.22	1.34

Dimensions

AC20A-A

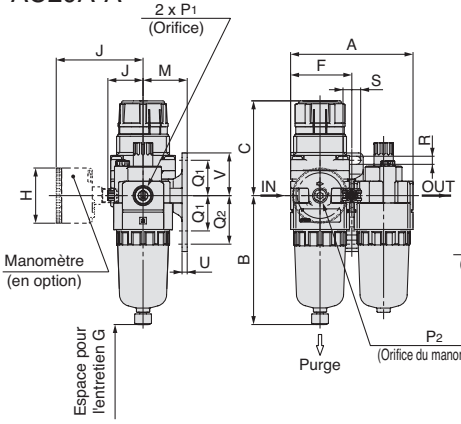

AC30A-A, AC40A-A

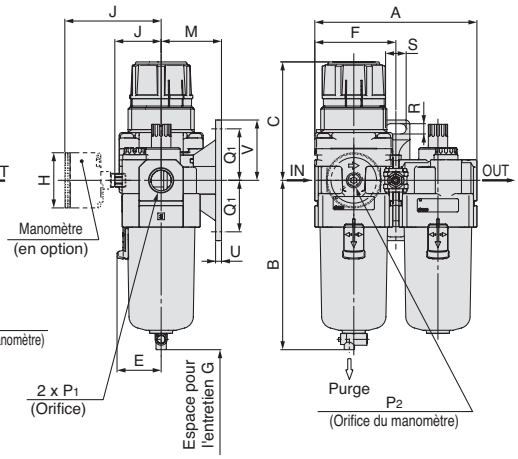

Modèle compatible	AC20A-A
Caractéristiques en option	Avec purge automatique (N.F.)
Dimensions	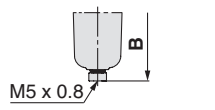

Modèle compatible	AC30A-A, AC40A-A
Caractéristiques en option	Avec purge automatique (N.O./N.F.)
Dimensions	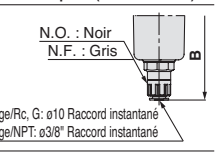

Modèle	Caractéristiques standards														
	P1	P2	A	B	C Note)	E	F	G	J	Support de fixation					
										M	Q1	Q2	R	S	U	V
AC20A-A	1/8, 1/4	1/8	83.2	87.6	67.4	—	41.6	60	23.4	30	24	33	5.5	12	3.5	29
AC30A-A	1/4, 3/8	1/8	110.2	115.1	83.5	30	55.1	80	30.5	41	35	—	7	14	4	41
AC40A-A	1/4, 3/8, 1/2	1/8	145.2	147.1	100	38.4	72.6	110	36.1	50	40	—	9	18	5	48
AC40A-06-A	3/4	1/8	155.2	149.1	101.5	38.4	77.6	110	39.6	50	40	—	9	18	5	48

Modèle	Caractéristiques en option				
	Manomètre rond		Manomètre rond (avec zone de couleur)		Avec purge automatique
	H	J	H	J	B
AC20A-A	ø37.5	58.5	ø37.5	59.5	104.9
AC30A-A	ø37.5	65	ø37.5	66	156.8
AC40A-A	ø42.5	72	ø42.5	72	186.9
AC40A-06-A	ø42.5	72	ø42.5	72	188.9

Note) La longueur totale de la dimension C est celle obtenue lorsque le filtre-régulateur est déverrouillé.

F.R.L. Unité (Filtre à air + Régulateur)
Séries AC20B-A à AC40B-A

Caractéristiques standards

Modèle		AC20B-A	AC25B-A	AC30B-A	AC40B-A	AC40B-06-A
Composant	Filtre à air	AF20-A	AF30-A	AF30-A	AF40-A	AF40-06-A
	Régulateur	AR20-A	AR25-A	AR30-A	AR40-A	AR40-06-A
Orifice		1/8, 1/4	1/4, 3/8	1/4, 3/8	1/4, 3/8, 1/2	3/4
Orifice du manomètre		1/8				
Fluide		Air				
Température d'utilisation		– 5 à 60°C (hors-gel)				
Pression d'épreuve		1.5 MPa				
Pression d'utilisation maximale		1.0 MPa				
Plage de la pression de réglage		0.05 à 0.7 MPa				
Degré de filtration nominale		5 µm				
Matière de la cuve		Polycarbonate				
Protection de la cuve		Semi-standard (acier)	Standard (polycarbonate)			
Construction du régulateur		Avec clapet de décharge				
Poids [kg]		0.27	0.42	0.57	0.79	0.90

Dimensions

AC20B-A

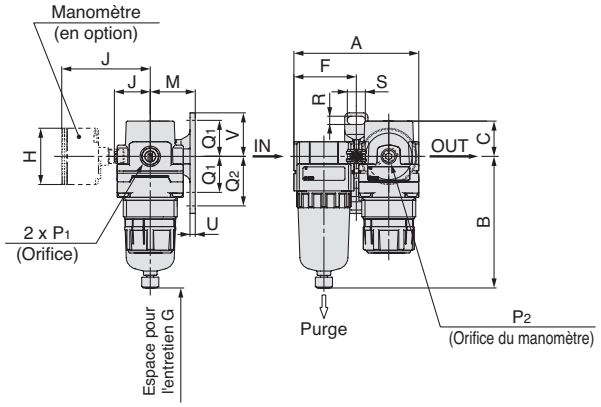

AC25B-A à AC40B-A

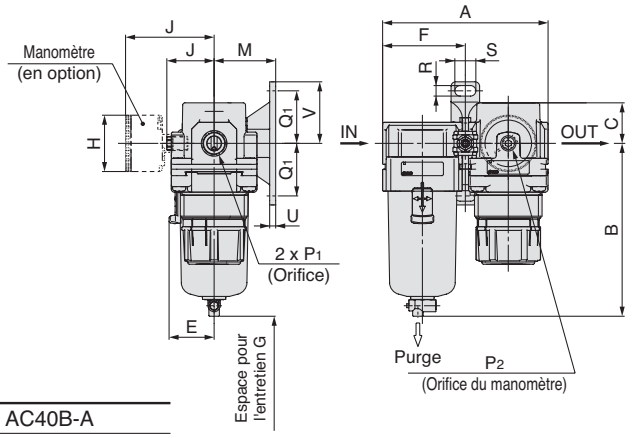

Modèle compatible	AC20B-A	AC25B-A à AC40B-A
Caractéristiques en option	Avec purge automatique (N.F.)	Avec purge automatique (N.O./N.F.)
Dimensions	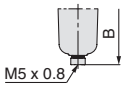	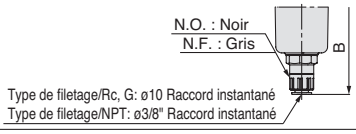

Modèle	Caractéristiques standards														
	P1	P2	A	B	C	E	F	G	J	Support de fixation					
										M	Q1	Q2	R	S	U	V
AC20B-A	1/8, 1/4	1/8	83.2	87.6	23.5	—	41.6	25	23.4	30	24	33	5.5	12	3.5	29
AC25B-A	1/4, 3/8	1/8	110.2	115.1	23.5	30	55.1	35	30.5	41	35	—	7	14	4	41
AC30B-A	1/4, 3/8	1/8	110.2	115.1	27	30	55.1	35	30.5	41	35	—	7	14	4	41
AC40B-A	1/4, 3/8, 1/2	1/8	145.2	147.1	33.5	38.4	72.6	40	36.1	50	40	—	9	18	5	48
AC40B-06-A	3/4	1/8	155.2	149.1	33.5	38.4	77.6	40	39.6	50	40	—	9	18	5	48

Modèle	Caractéristiques en option				
	Manomètre rond		Manomètre rond (avec zone de couleur)		Avec purge automatique
	H	J	H	J	B
AC20B-A	ø37.5	58.5	ø37.5	59.5	104.9
AC25B-A	ø37.5	58.5	ø37.5	59.5	156.8
AC30B-A	ø37.5	65	ø37.5	66	156.8
AC40B-A	ø42.5	72	ø42.5	72	186.9
AC40B-06-A	ø42.5	72	ø42.5	72	188.9

Pour plus d'options et de détails sur les produits, consultez nos catalogues spécifiques ou les informations en ligne.

F.R.L. Unité (Filtre à air + Filtre micronique + Régulateur)
Séries AC20C-A à AC40C-A

Caractéristiques standards

Modèle		AC20C-A	AC25C-A	AC30C-A	AC40C-A	AC40C-06-A
Composant	Filtre à air	AF20-A	AF30-A	AF30-A	AF40-A	AF40-06-A
	Filtre micronique	AFM20-A	AFM30-A	AFM30-A	AFM40-A	AFM40-06-A
	Régulateur	AR20-A	AR25-A	AR30-A	AR40-A	AR40-06-A
Orifice		1/8, 1/4	1/4, 3/8	1/4, 3/8	1/4, 3/8, 1/2	3/4
Orifice du manomètre		1/8				
Fluide		Air				
Température du fluide et ambiante		– 5 à 60°C (hors-gel)				
Pression d'épreuve		1.5 MPa				
Pression d'utilisation maximale		1.0 MPa				
Pression d'utilisation minimale		0.05 MPa				
Plage de la pression de réglage		0.05 à 0.7 MPa				
Degré de filtration nominale		AF : 5 µm, AFM : 0.3 µm (99.9% taille des particules filtrées)				
Concentration en huile du côté échappement		1.0 mg/m MAX ³ (ANR) (≈0.8 ppm) Note 2) Note 3)				
Débit [ℓ/min (ANR)] Note 1)		200	450	450	1100	1100
Matière de la cuve		Polycarbonate				
Protection de la cuve		Semi-standard (acier)	Standard (polycarbonate)			
Construction du régulateur		Avec clapet de décharge				
Poids [kg]		0.38	0.67	0.82	1.26	1.42

Note 1) Conditions : Pression d'alimentation du filtre micronique : 0.7 MPa ; la valeur de débit dépend de la pression d'alimentation.
Respectez les valeurs de débit recommandées pour éviter que le lubrifiant ne soit expulsé par le côté échappement.
Note 2) Lorsque la concentration en condensat d'huile du compresseur est de 30 mg/m³ (ANR).
Note 3) Le joint torique de la cuve et les autres joints toriques sont légèrement lubrifiés.

Dimensions

AC20C-A

AC30C-A, AC40C-A

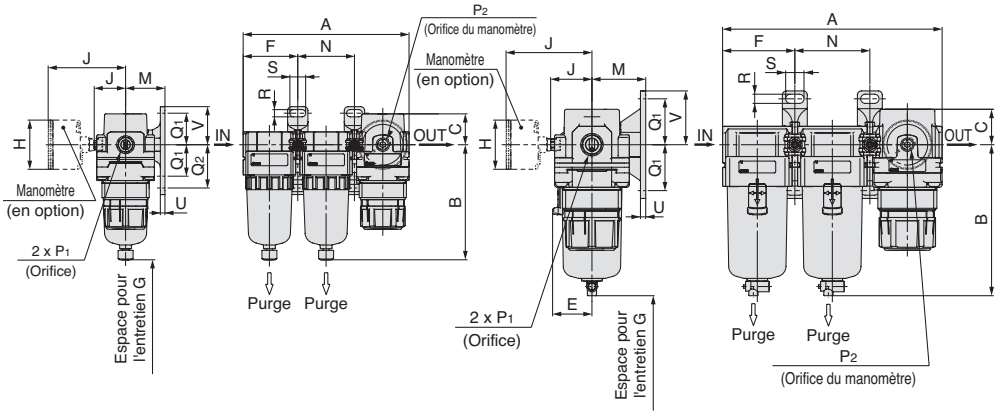

Modèle compatible	AC20C-A
Caractéristiques en option	Avec purge automatique (N.F.)
Dimensions	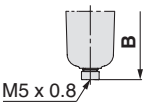

Modèle compatible	AC30C-A, AC40C-A
Caractéristiques en option	Avec purge automatique (N.O./N.F.)
Dimensions	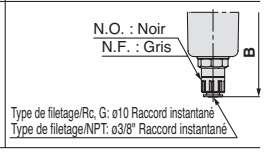

Modèle	Caractéristiques standards																
	P1	P2	A	B	C	E	F	G	J	Support de fixation							
										M	N	Q1	Q2	R	S	U	V
AC20C-A	1/8, 1/4	1/8	126.4	87.6	23.5	—	41.6	40	23.4	30	43.2	24	33	5.5	12	3.5	29
AC25C-A	1/4, 3/8	1/8	167.4	115.1	23.5	30	55.1	50	30.5	41	57.2	35	—	7	14	4	41
AC30C-A	1/4, 3/8	1/8	167.4	115.1	27	30	55.1	50	30.5	41	57.2	35	—	7	14	4	41
AC40C-A	1/4, 3/8, 1/2	1/8	220.4	147.1	33.5	38.4	72.6	75	36.1	50	75.2	40	—	9	18	5	48
AC40C-06-A	3/4	1/8	235.4	149.1	33.5	38.4	77.6	75	39.6	50	80.2	40	—	9	18	5	48

Modèle	Caractéristiques en option				
	Manomètre rond		Manomètre rond (avec zone de couleur)		Avec purge automatique
	H	J	H	J	B
AC20C-A	ø37.5	58.5	ø37.5	59.5	104.9
AC25C-A	ø37.5	58.5	ø37.5	59.5	156.8
AC30C-A	ø37.5	65	ø37.5	66	156.8
AC40C-A	ø42.5	72	ø42.5	72	186.9
AC40C-06-A	ø42.5	72	ø42.5	72	188.9

F.R.L. Unité (Régulateur à filtre + Filtre micronique)
Séries AC20D-A à AC40D-A

Caractéristiques standards

Modèle		AC20D-A	AC30D-A	AC40D-A	AC40D-06-A
Composant	Régulateur à filtre	AW20-A	AW30-A	AW40-A	AW40-06-A
	Filtre micronique	AFM20-A	AFM30-A	AFM40-A	AFM40-06-A
Orifice		1/8, 1/4	1/4, 3/8	1/4, 3/8, 1/2	3/4
Orifice du manomètre		1/8			
Fluide		Air			
Température d'utilisation		– 5 à 60°C (hors-gel)			
Pression d'épreuve		1.5 [MPa]			
Pression d'utilisation maximale		1.0 [MPa]			
Pression d'utilisation minimale		0.05 [MPa]			
Plage de la pression de réglage		0.05 à 0.7 [MPa]			
Degré de filtration nominale		AW : 5 µm, AFM : 0.3 µm (99.9% taille des particules filtrées)			
Débit [ℓ/min (ANR)] Note 1)		150	330	800	800
Concentration en huile du côté échappement		1.0 mg/m MAX^3 (ANR) (≈0.8 ppm) Note 2) Note 3)			
Matière de la cuve		Polycarbonate			
Protection de la cuve		Semi-standard (acier)	Standard (polycarbonate)		
Construction du régulateur		Avec clapet de décharge			
Poids [kg]		0.32	0.65	1.22	1.34

Note 1) Conditions : Pression d'alimentation du filtre micronique : 0.5 [MPa] ; la valeur de débit dépend de la pression d'alimentation.
Respectez les valeurs de débit recommandées pour éviter que le lubrifiant ne soit expulsé par le côté échappement.
Note 2) Lorsque la concentration en condensat d'huile du compresseur est de 30 mg/m^3 (ANR).
Note 3) Le joint torique de la cuve et les autres joints toriques sont légèrement lubrifiés.

Dimensions

AC20D-A

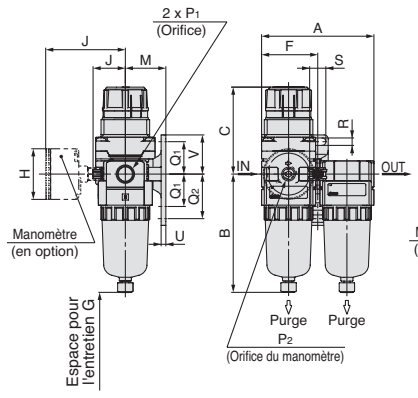

AC30D-A, AC40D-A

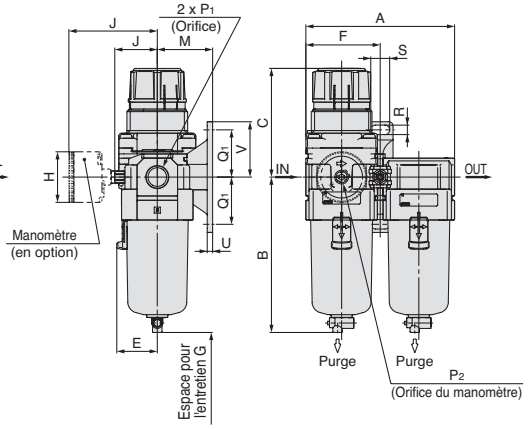

Modèle compatible	AC20D-A
Caractéristiques en option	Avec purge automatique (N.F.)
Dimensions	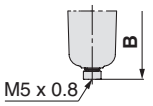

Modèle compatible	AC30D-A, AC40D-A
Caractéristiques en option	Avec purge automatique (N.O./N.F.)
Dimensions	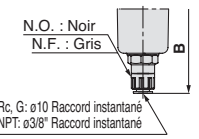

Modèle	Caractéristiques standards									Support de fixation						
	P1	P2	A	B	C Note)	E	F	G	J	M	Q1	Q2	R	S	U	V
AC20D-A	1/8, 1/4	1/8	83.2	87.6	67.4	—	41.6	40	23.4	30	24	33	5.5	12	3.5	29
AC30D-A	1/4, 3/8	1/8	110.2	115.1	83.5	30	55.1	50	30.5	41	35	—	7	14	4	41
AC40D-A	1/4, 3/8, 1/2	1/8	145.2	147.1	100	38.4	72.6	75	36.1	50	40	—	9	18	5	48
AC40D-06-A	3/4	1/8	155.2	149.1	101.5	38.4	77.6	75	39.6	50	40	—	9	18	5	48

Modèle	Caractéristiques en option				
	Manomètre rond		Manomètre rond (avec zone de couleur)		Avec purge automatique
	H	J	H	J	B
AC20D-A	ø37.5	58.5	ø37.5	59.5	104.9
AC30D-A	ø37.5	65	ø37.5	66	156.8
AC40D-A	ø42.5	72	ø42.5	72	186.9
AC40D-06-A	ø42.5	72	ø42.5	72	188.9

Note) La longueur totale de la dimension C est celle obtenue lorsque le filtre-régulateur est déverrouillé.

Pour plus d'options et de détails sur les produits, consultez nos catalogues spécifiques ou les informations en ligne.