# PALANS ÉLECTRIQUES À CHAÎNE CPV

## DESCRIPTION DU PRODUIT :

6 modèles de 250 à 2000 kg.
1 ou 2 vitesses de levage.

**Caractéristiques :**

- Facteur de marche moteur de 50% (300 démarrages/heure)
- Classification 1 Am
- Garantie 2 ans
- Fin de course haut et bas électrique en standard
- Carter lubrifié à vie
- Palan très silencieux (utilisation d'engrenages hélicoïdaux)
- Contacteur marche/arrêt en standard pour toute la gamme
- Protection palan **IP55**
- Tension d'alimentation 400V tri 50Hz
- Commande sous TBT 42V
- Boîte à boutons pendante **IP 65**
- Bac à chaîne souple
- Plaque de guidage fixée sous le corps, permettant d'aligner la chaîne et un très bon guidage
- Guide chaîne en polyamide très résistante
- **Anneau de fixation démontable** pour une meilleure hauteur perdue (version crochet à la demande)
- Fixation et décrochage simples et rapides, grâce à cet anneau de suspension démontable et rabatable
- L'entraînement de la chaîne est formé d'une noix à haute précision, entièrement encapsulée par le guidage
- Bac à chaîne souple (6 à 20 m)

## LES MODÈLES :

CPV 5-8 | CPVF 5-8 | CPV 10-4 | CPVF 10-4 | CPV 10-8 | CPVF10-8 | CPV 20-4 | CPVF 20-4

## LES OPTIONS :

• Chariot manuel ou électrique pour toutes capacités
• Autres tensions et fréquences disponibles sur demande
• Chaîne inox
• Radiocommande pour palans et chariots
• Variateur de vitesse de levée
• Compteur horaire
• Codeur incrémenté sur noix de chaîne
• Palan + crochet haut • Radiocommande
• Chargeur de batterie et housse de la radiocommande

## LES CARACTÉRISTIQUES :

### Modèles triphasés 400V

| Modèle | Capacité (kg) | Nombre de brins | Dimensions de la chaîne d x p (mm) | Classification Fem | Vitesse de levage rapide (m/min) | Vitesse de levage lente (m/min) | Puissance moteur (kW) | Poids course 3 m fixe à anneau (kg) | Poids course 3 m avec chariot manuel (kg) | Poids course 3 m avec chariot électrique (kg) |
|---|---|---|---|---|---|---|---|---|---|---|
| CPV 2-8 | 250 | 1 | 4x12,2 | 1Am | 8 | - | 0,37 | 19 | 34 | 42 |
| CPVF 2-8 | 250 | 1 | 4x12,2 | 1Am | 8 | 2 | 0,37/0,09 | 19 | 34 | 42 |
| CPV 5-4 | 500 | 2 | 4x12,2 | 1Am | 4 | - | 0,37 | 20 | 35 | 43 |
| CPVF 5-4 | 500 | 2 | 4x12,2 | 1Am | 4 | 1 | 0,37/0,09 | 20 | 35 | 43 |
| CPV 5-8 | 500 | 1 | 5x15,1 | 1Am | 8 | - | 0,75 | 26 | 41 | 49 |
| CPVF 5-8 | 500 | 1 | 5x15,1 | 1Am | 8 | 2 | 0,75/0,18 | 27 | 42 | 50 |
| CPV 10-4 | 1000 | 2 | 5x15,1 | 1Am | 4 | - | 0,75 | 28 | 43 | 51 |
| CPVF 10-4 | 1000 | 2 | 5x15,1 | 1Am | 4 | 1 | 0,75/0,18 | 29 | 44 | 52 |
| CPV 10-8 | 1000 | 1 | 7,1x20,5 | 1Am | 8 | - | 1,5 | 58 | 77 | 84 |
| CPVF 10-8 | 1000 | 1 | 7,1x20,5 | 1Am | 8 | 2 | 1,5/0,37 | 59 | 78 | 85 |
| CPV 20-4 | 2000 | 2 | 7,1x20,5 | 1Am | 4 | - | 1,5 | 63 | 82 | 89 |
| CPVF 20-4 | 2000 | 2 | 7,1x20,5 | 1Am | 4 | 1 | 1,5/0,37 | 64 | 83 | 90 |

### Modèles monophasés 230V

| Modèle | Capacité (kg) | Nombre de brins | Dimensions de la chaîne d x p (mm) | Classification Fem | Vitesse de levage rapide (m/min) | Vitesse de levage lente (m/min) | Puissance moteur (kW) | Poids course 3 m fixe à anneau (kg) | Poids course 3 m avec chariot manuel (kg) | Poids course 3 m avec chariot électrique (kg) |
|---|---|---|---|---|---|---|---|---|---|---|
| CPV 2-8 mono | 250 | 1 | 4x12,2 | 1Bm | 8 | - | 0,37 | 24 | 39 | 47 |
| CPV 5-4 mono | 500 | 2 | 4x12,2 | 1Bm | 4 | - | 0,37 | 25 | 40 | 48 |
| CPV 5-8 mono | 500 | 1 | 5x15,1 | 1Bm | 8 | - | 0,75 | 26 | 41 | 49 |
| CPV 10-4 mono | 1000 | 2 | 5x15,1 | 1Bm | 4 | - | 0,75 | 28 | 43 | 51 |
| CPV 10-4 mono | 1000 | 1 | 7,1x20,5 | 1Bm | 4 | - | 1,5 | 58 | 77 | 84 |
| CPV 20-2 mono | 2000 | 2 | 7,1x20,5 | 1Bm | 2 | - | 1,5 | 63 | 82 | 89 |

## Informations techniques pour les chariots

| Chariot pour modèle | Capacité (kg) | Type | Ajustement en largeur (mm) | Rayon de courbure mini (m) | Chariot électrique vitesse de direction m/min à 50Hz | Chariot électrique puissance moteur kW à 50 Hz | Epaiseur de poutre maxi (mm) |
|---|---|---|---|---|---|---|---|
| CPV 5-8 à CPVF 10-4 | 1000 | A | 58-180 | 0.9 | 18 ou 18/4.5 | 0.18 ou 0.18/0.06 | 19 |
| CPV 5-8 à CPVF 10-4 | 1000 | B | 180-300 | 0.9 | 18 ou 18/4.5 | 0.18 ou 0.18/0.06 | 19 |
| CPV 10-8 à CPVF 20-4 | 2000 | A | 58-180 | 1.15 | 18 ou 18/4.5 | 0.18 ou 0.18/0.06 | 19 |
| CPV 10-8 à CPVF 20-4 | 2000 | B | 180-300 | 1.15 | 18 ou 18/4.5 | 0.18 ou 0.18/0.06 | 19 |

## Dimensions modèles CPV/CPVF combinés avec chariot électrique VTE

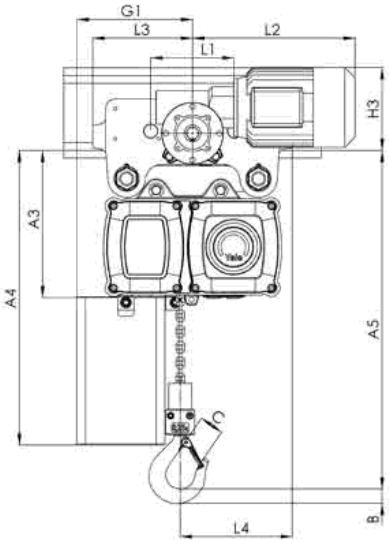


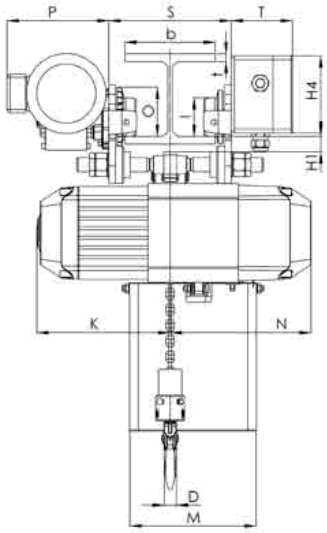


## Dimensions CPV/CPVF combiné avec un chariot par poussée ou par chaîne VTP/VTG

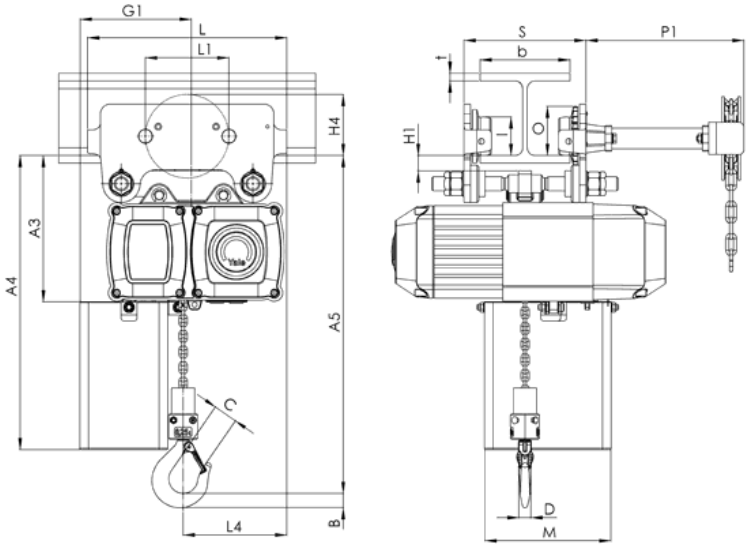


| Modèle | | CPV/CPVF2-8 | CPV/CPVF 5-4 | CPV/CPVF 5-8 et CPV 5-8 mono | CPV/CPVF 10-4 et CPV 10-4 mono | CPV/CPVF 10-8 et CPV 10-4 mono | CPV/CPVF 20-4 et CPV 20-2 mono |
|---|---|---|---|---|---|---|---|
| A3, mm | | 199 | 199 | 228 | 228 | 263 | 263 |
| A4 (taille 1), mm | | 449 | 449 | 508 | 508 | 593 | 593 |
| A4 (taille 2), mm | | - | - | 558 | 558 | 673 | 673 |
| A4 (taille 3), mm | | - | - | 638 | 638 | 768 | 768 |
| A4 (taille 4), mm | | - | - | 830 | 830 | 968 | 968 |
| A5, mm | | 365 | 365 | 389 | 462 | 460 | 558 |
| b, mm | | A=58-180 | A=58-180 | A=58-180 | A=58-180 | A=58-180 | A=58-180 |
| b, mm | | B=180-300 | B=180-300 | B=180-300 | B=180-300 | B=180-300 | B=180-300 |
| H1, mm | | 25 | 25 | 24 | 24 | 23 | 23 |
| H3, mm | | 113 | 113 | 129 | 129 | 129 | 129 |
| H4 (VTG), mm | | 95 | 95 | 95 | 95 | 95 | 95 |
| H4 (VTE), mm | | 142 | 142 | 142 | 142 | 142 | 142 |
| I, mm | | 60 | 60 | 60 | 60 | 80 | 80 |
| L (VTP/VTG), mm | | 310 | 310 | 310 | 310 | 360 | 360 |
| L1, mm | | 130 | 130 | 130 | 130 | 150 | 150 |
| L2 (CPV), mm | | - | - | 255 | 255 | 255 | 255 |
| L2 (CPVF) mm | | 222 | 222 | 263 | 263 | 263 | 263 |
| L3, mm | | 135 | 135 | 155 | 155 | 180 | 180 |
| L4, mm | | 131 | 131 | 173 | 161 | 203 | 203 |
| O (par poussée), mm | | 72 | 72 | 72 | 72 | 96 | 96 |

| | | | | | | | |
|---|---|---|---|---|---|---|---|
| O (par chaîne), mm | | 76 | 77 | 77 | 77 | 98 | 98 |
| P, mm | | 171 | 171 | 180 | 180 | 180 | 180 |
| P1, mm | | 236 | 236 | 246 | 246 | 246 | 246 |
| S, mm | | b 50 | b 50 | b 50 | b 50 | b 54 | b 54 |
| T, mm | | 94 | 94 | 94 | 94 | 94 | 94 |
| t max, mm | | 12 | 12 | 19 | 19 | 19 | 19 |
| M (taille 4), mm | | - | - | 197 | 197 | 209 | 209 |
| N, mm | | 219* | 219* | 219* | 274* | 274* | 274* |

## Dimensions CPV/CPVF fixe à anneau ou crochet

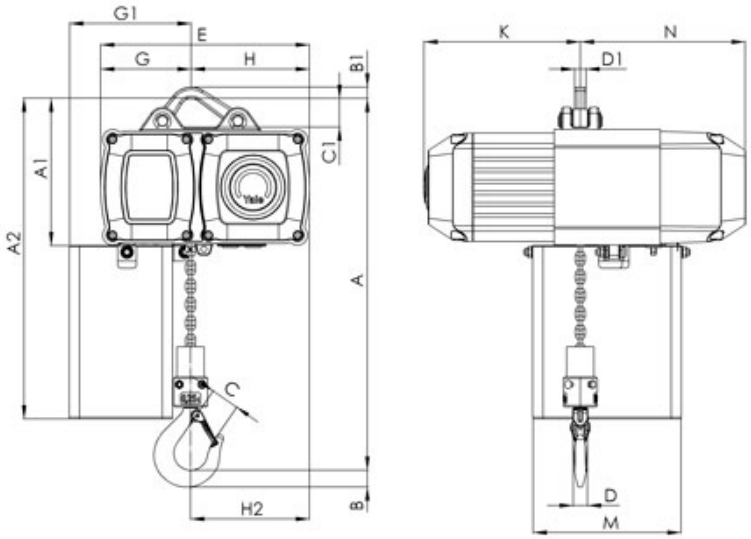


| Modèle | CPV 2-8<br><br>CPVF 2-8 | CPV/CPVF 5-4 et CPV 5-4 mono | CPV/CPVF 5-8 et CPV 5-8 mono | CPV/CPVF 10-4 et CPV 10-4 mono | CPV/CPVF 10-8 | CPV/CPVF 20-4 et CPV 20-2 mono |
|---|---|---|---|---|---|---|
| A, mm | 327 | 327 | 357 | 430 | 431 | 528 |
| A1, mm | 163 | 163 | 196 | 196 | 234 | 234 |

| | | | | | | |
|---|---|---|---|---|---|---|
| A2 (taille1), mm | 413 | 413 | 476 | 476 | 564 | 564 |
| A2 (taille2), mm | - | - | 526 | 526 | 644 | 644 |
| A2 (taille 3), mm | - | - | 606 | 606 | 734 | 734 |
| A2 (taille 4), mm | - | - | 798 | 798 | 934 | 934 |
| B, mm | 23 | 23 | 22 | 29 | 29 | 37 |
| B1, mm | 12 | 12 | 15 | 15 | 20 | 20 |
| C, mm | 30 | 30 | 29 | 35 | 35 | 40 |
| C1, mm | 30 | 30 | 38 | 38 | 45 | 45 |
| C2, mm | 105 | 105 | 105 | 105 | 154 | 154 |
| D, mm | 16 | 16 | 15 | 21 | 21 | 26 |
| D1, mm | 12 | 12 | 15 | 15 | 15 | 15 |
| E, mm | 205 | 205 | 277 | 277 | 326 | 326 |
| G, mm | 102 | 102 | 120 | 144 | 140 | 173 |
| G1 (taille1), mm | 124 | 124 | 142 | 166 | 175 | 208 |
| G1 (taille 2), mm | - | - | 162 | 186 | 175 | 208 |
| G1 (taille 3), mm | - | - | 162 | 186 | 175 | 208 |
| G1 (taille 4), mm | - | - | 162 | 186 | 175 | 208 |
| H, mm | 99 | 99 | 157 | 133 | 186 | 154 |
| H2, mm | 92 | 92 | 158 | 158 | 186 | 186 |
| K (CPV), mm | - | - | 208 | 208 | 285 | 285 |
| K (CPVF), mm | 215 | 215 | 208 | 208 | 285 | 285 |
| M (taille 1), mm | 157 | 157 | 162 | 162 | 209 | 209 |
| M (taille 2), mm | - | - | 197 | 197 | 209 | 209 |
| M (taille 3), mm | - | - | 197 | 197 | 209 | 209 |
| M (taille 4), mm | - | - | 197 | 197 | 209 | 209 |
| N, mm | 159* | 159* | 219* | 219* | 274* | 274* |

* pour version monophasée + 35 mm