Roulements à aig. NA49..-2RSR

série 49, joint à lèvre des 2 côtés

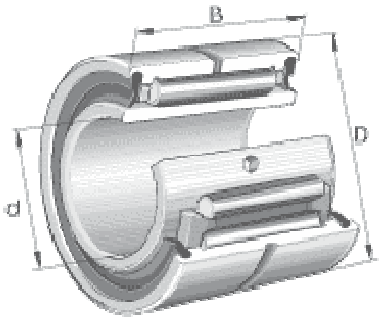

	d mm	D mm	B mm	
NA4900-2RSR	10	22	14	CAD
NA4901-2RSR	12	24	14	CAD
NA4902-2RSR	15	28	14	CAD
NA4903-2RSR	17	30	14	CAD
NA4904-2RSR	20	37	18	CAD
NA4905-2RSR	25	42	18	CAD
NA4906-2RSR	30	47	18	CAD
NA4907-2RSR	35	55	21	CAD
NA4908-2RSR	40	62	23	CAD
NA4909-2RSR	45	68	23	CAD
NA4910-2RSR	50	72	23	CAD
	d mm	D mm	B mm	